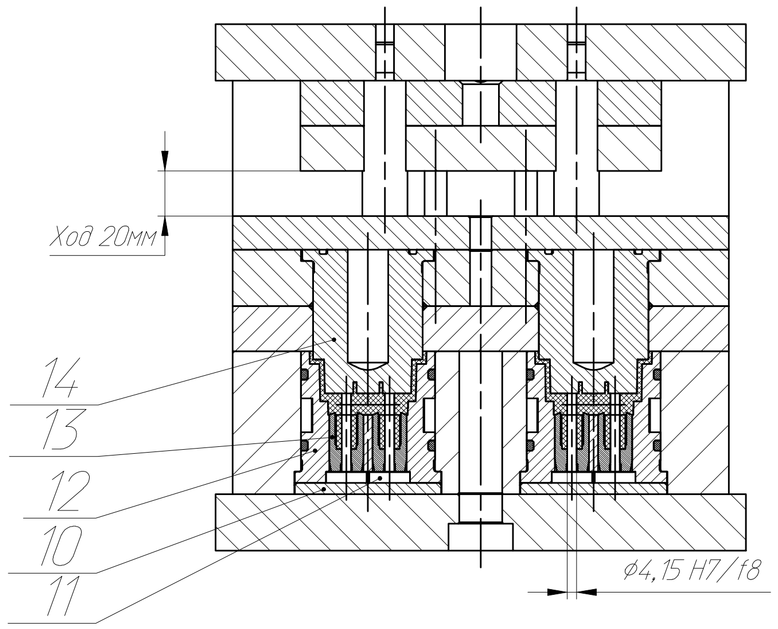

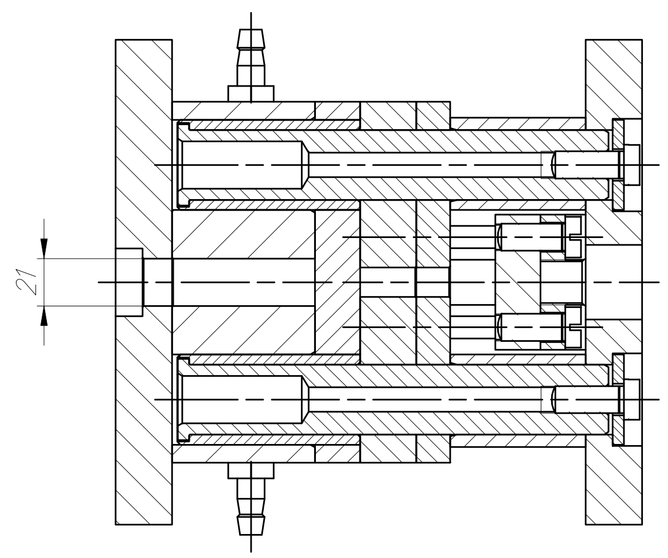

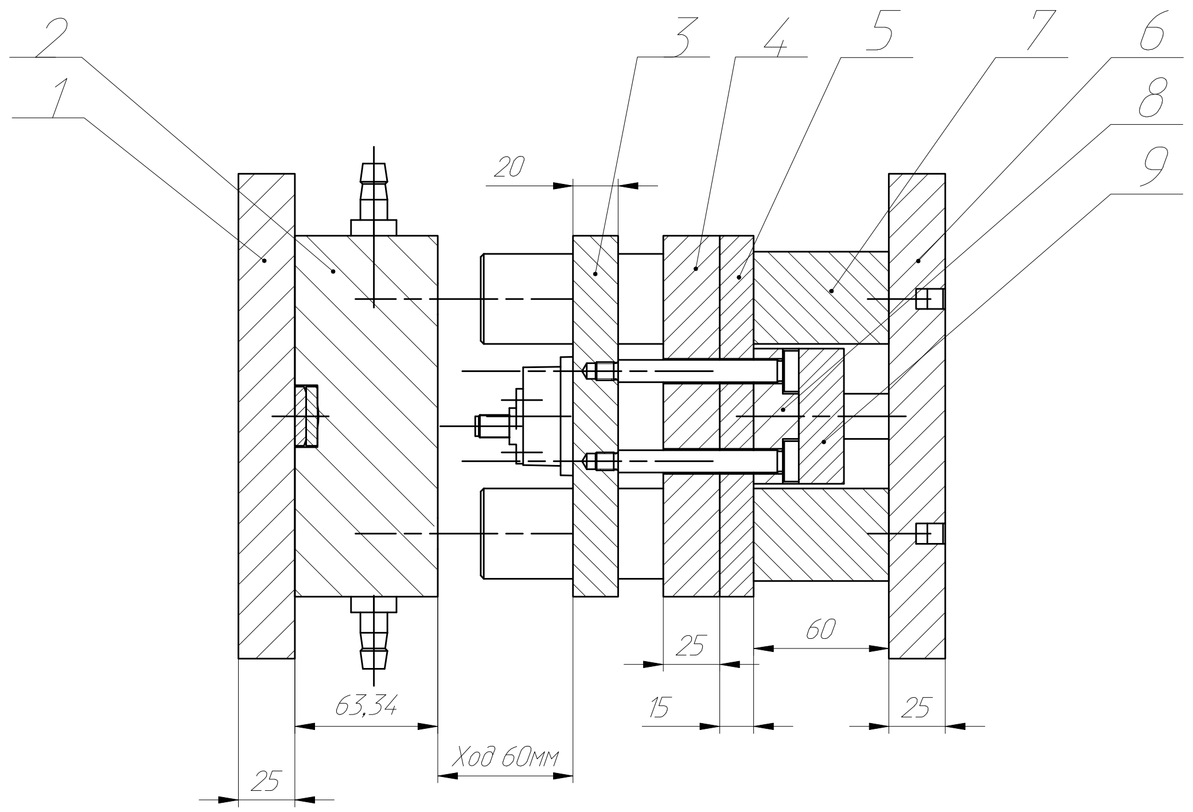

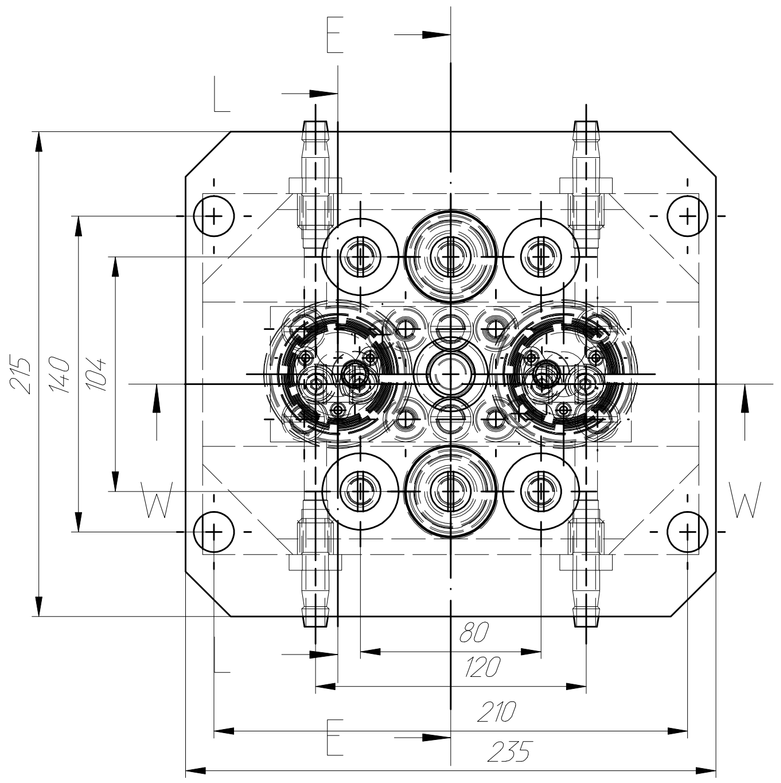

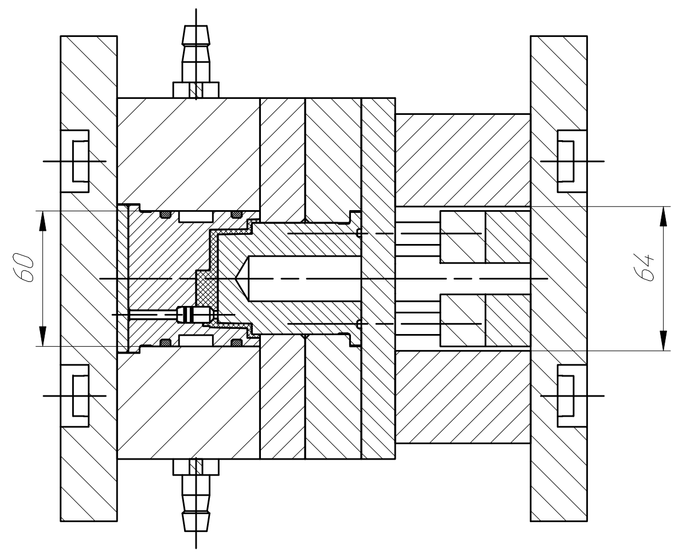

					П 000-000		
Изм.	Лист	№ докум.	Подп.	Дата	Пресс-форма для детали "Переходник М10" Сборочный чертеж	Лит.	Масса	Масштаб
Разраб.							0	1:2
Провер.						Лист	Листов 1
Т.контр.							
Н.контр.							
Утв.							

Перв. примен. | Справ. № | Подп. и дата | Инв. № дубл. | Взам. инв. № | Подп. и дата | Инв. № подл.

Формат А4×3