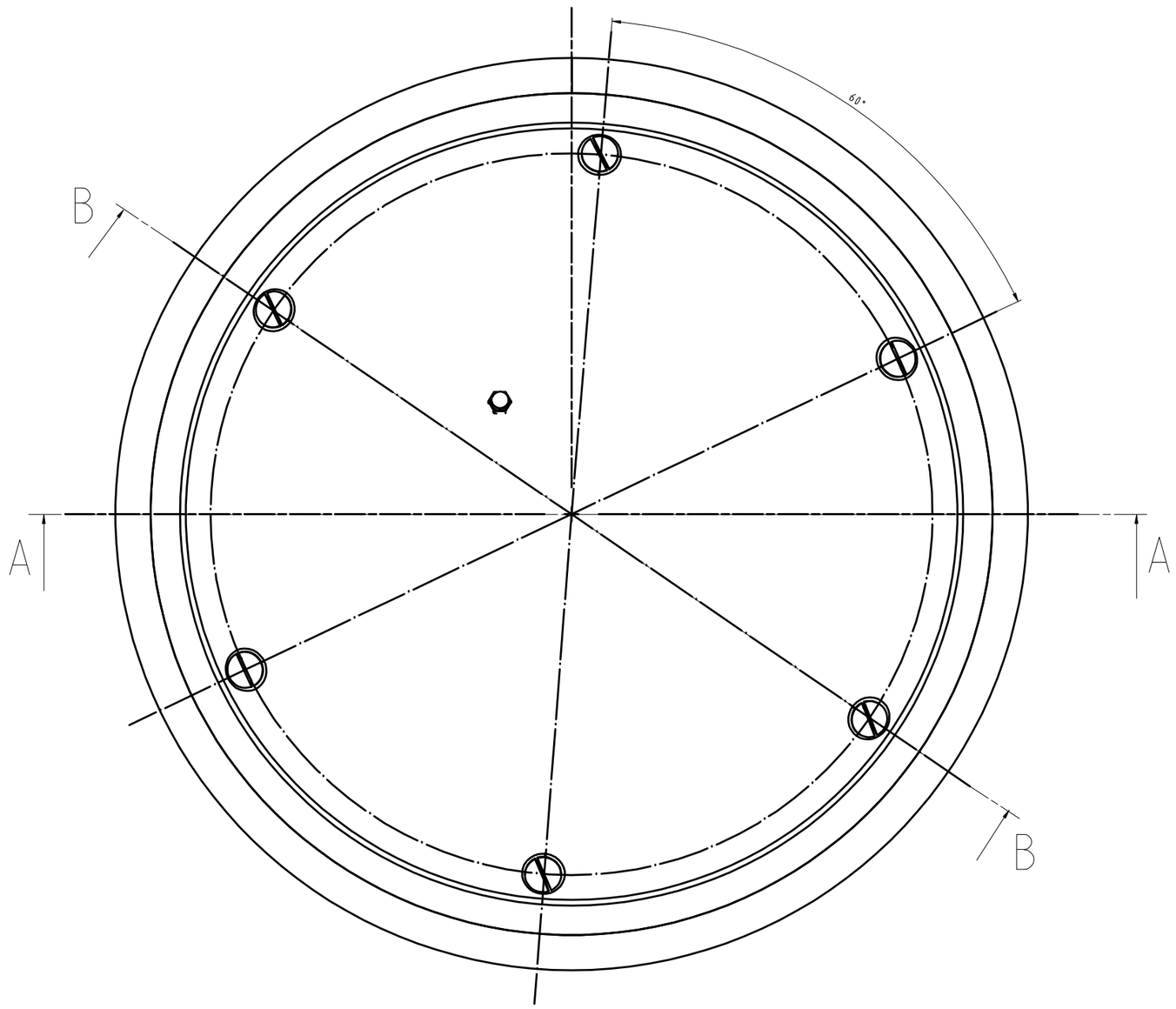

A-A

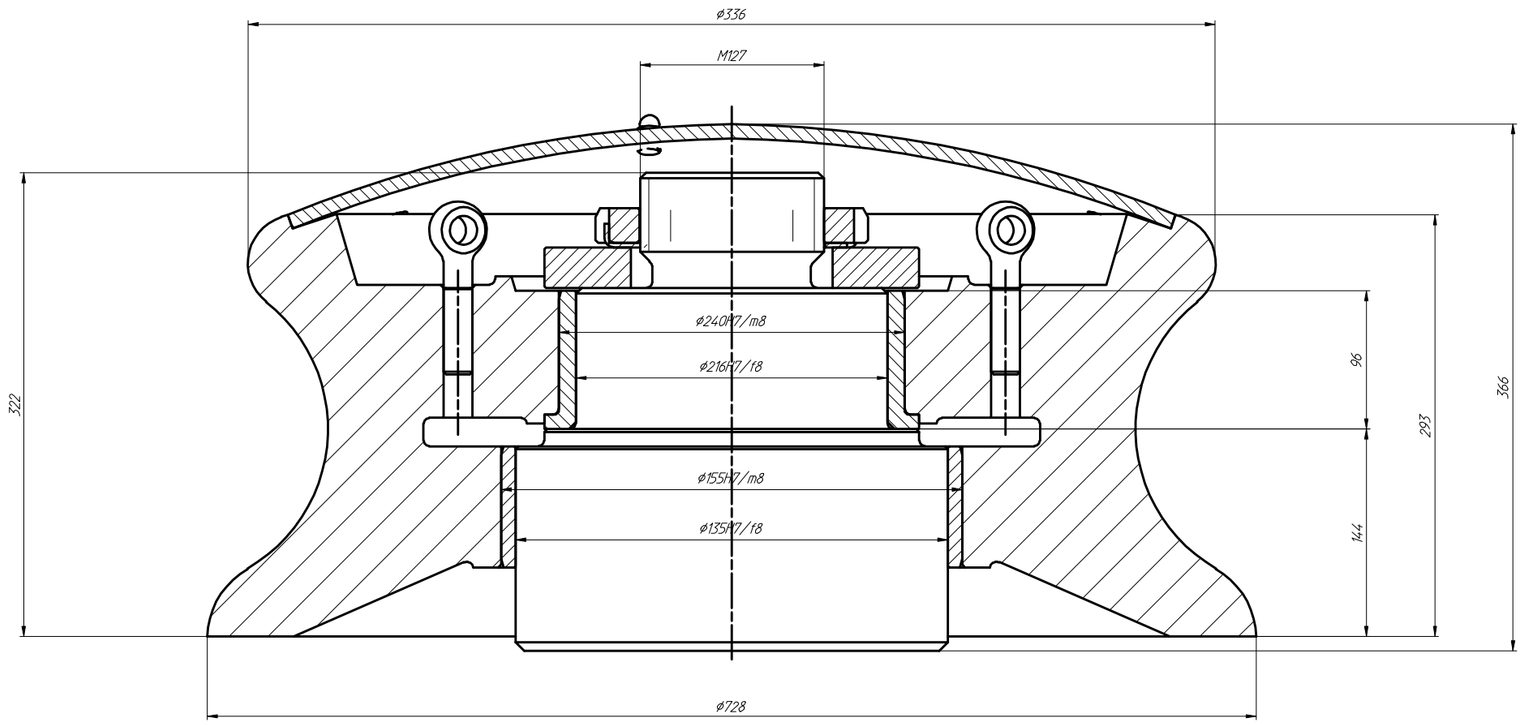

B-B

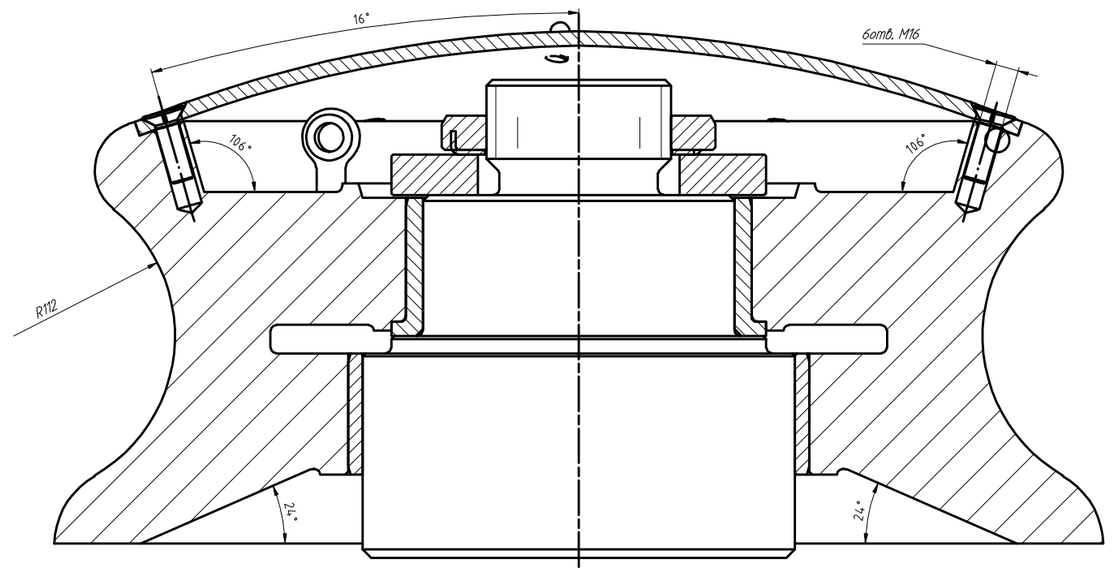

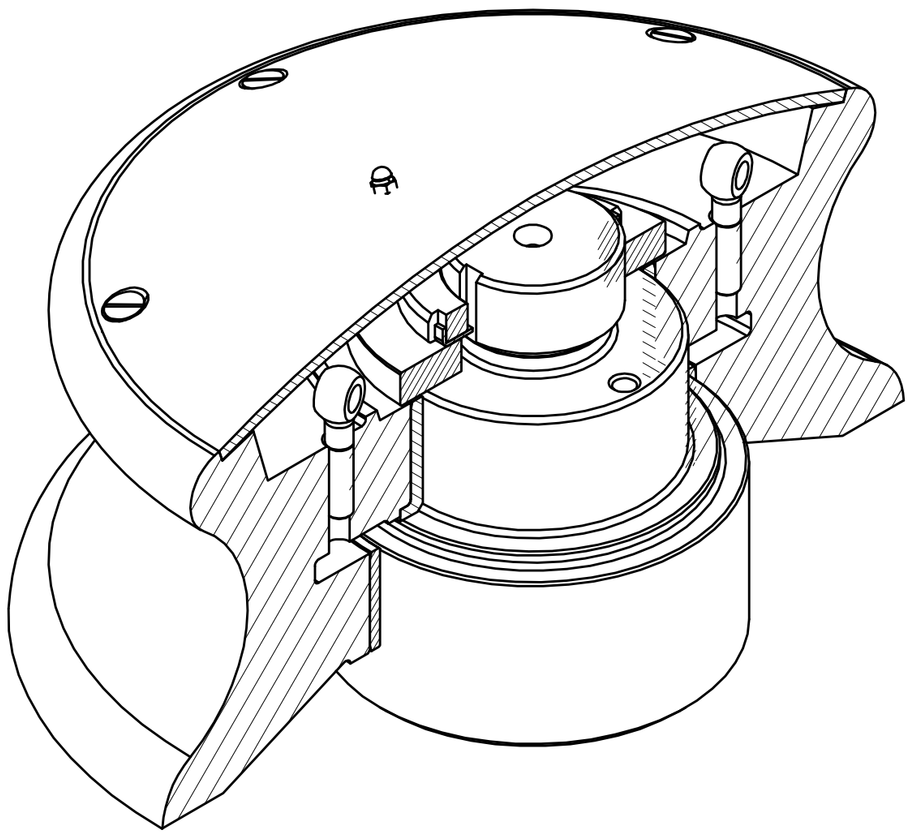

1. Размеры для справок.
2. Покрытие : грунтовка ГФ-021 красно-коричневая ГОСТ25129-82.
   Площадь покрытия $0,9 м^2$.
   Покрытие Крышки -эмаль ХВ-124 темно-серая ГОСТ 10144-82.
   Площадь покрытия $0,2 м^2$.
3. Маркировать ударным способом "Роульс ф 280".
4. h14; H14; ±IT14/2.

Изм.	Лист	№ докум.	Подп.	Дата	Роульс	Лит.	Масса	Масштаб
Разраб.							76	1 : 2
Провер.						Лист	Листов 1	
Т.контр.								
Н.контр.								
Утв.								

Перв. примен.

Справ. №

Подп. и дата

Инв. № дубл.

Взам. инв. №

Подп. и дата

Инв. № подл.

Формат А2