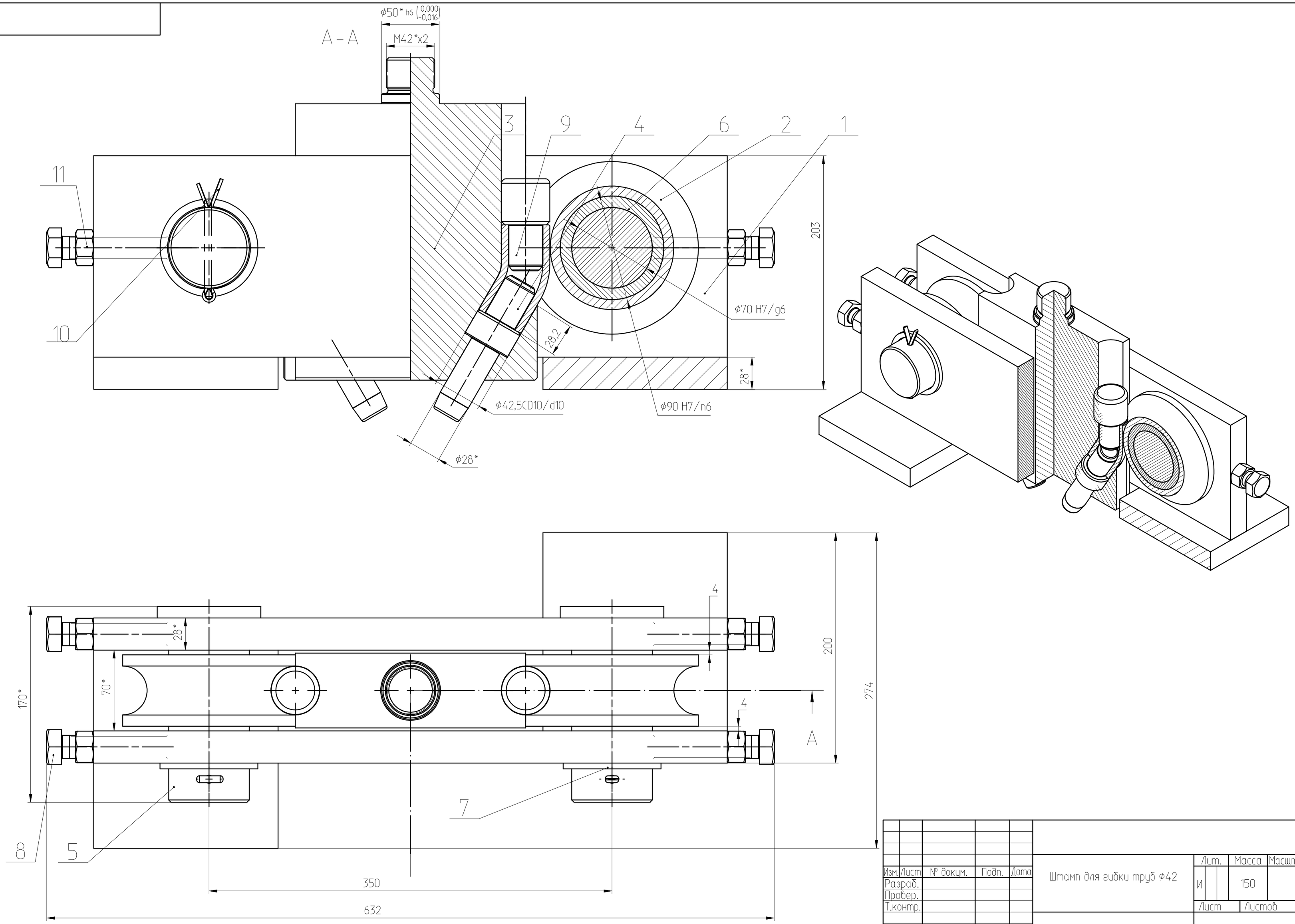

Изм.	Лист	№ докум.	Подп.	Дата	Штамп для гибки труб ϕ42	Лит.	Масса	Масштаб
Разраб.						И	150	
Провер.						Лист	Листов	
Т.контр.								
Н.контр.								
Утв.								

Телефон

Перв. примен.

Справ. №

Подп. и дата

Инв. № дубл.

Взам. инв. №

Подп. и дата

Инв. № подл.